Product Information

JRC

洋上施設アクセスギャングウェイ

動揺補正することにより洋上風力施設へ
安全・安心・簡単 アクセスが可能

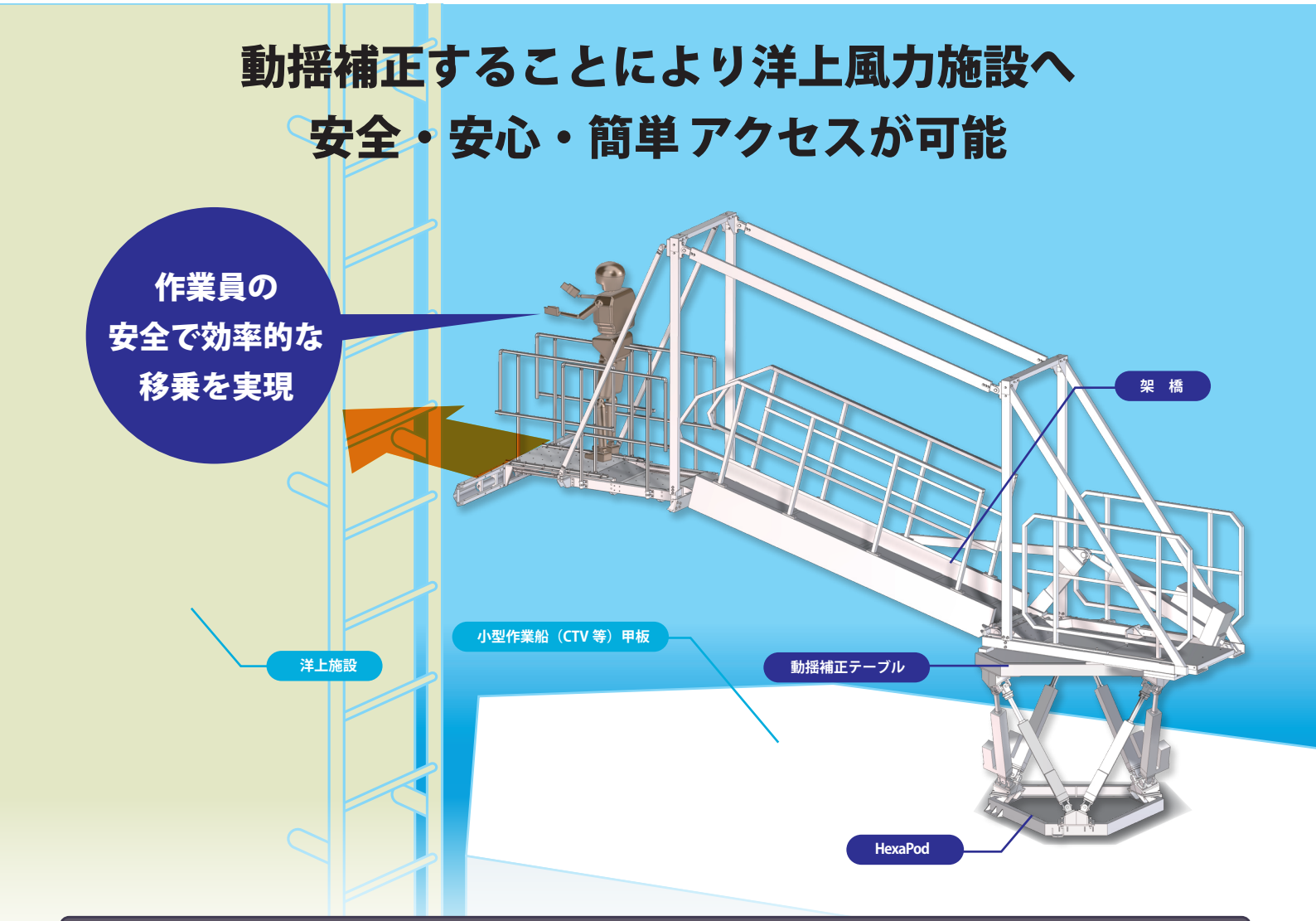

特　長

安心アクセス：船体の傾斜角・上下変位を補正し、足元の安定を実現

作業の効率化：悪天候下でも洋上施設へのアクセスの可能性を拡大

コストの削減：日本製電動アクチュエータ方式の採用によりメンテナンスが容易

動揺補正の仕組みとメリット

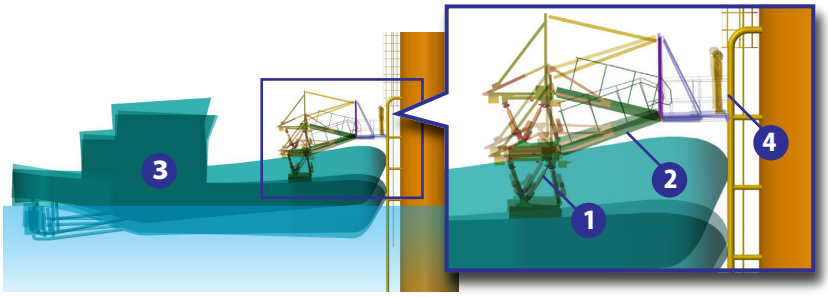

❶船舶の動揺を HexaPod で解消
❷対象施設との上下変位を架橋の追従により解消
❸小型作業船（CTV 等）に設置が可能
❹作業船から対象施設へ安定した移乗が可能

なぜこの装置が必要なのか？

洋上施設への移乗時の事故防止ため

作業船から洋上施設に乗り移る際は、風、波、潮など気象海象の影響を大きく受けるため、安全に人員を移乗させることが喫緊の課題となっており、対策を講じる必要があります。

移乗時の落水事故防止

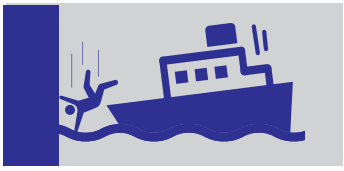

船との挟まり事故防止

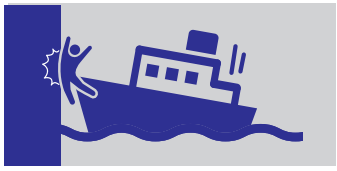

外形寸法図

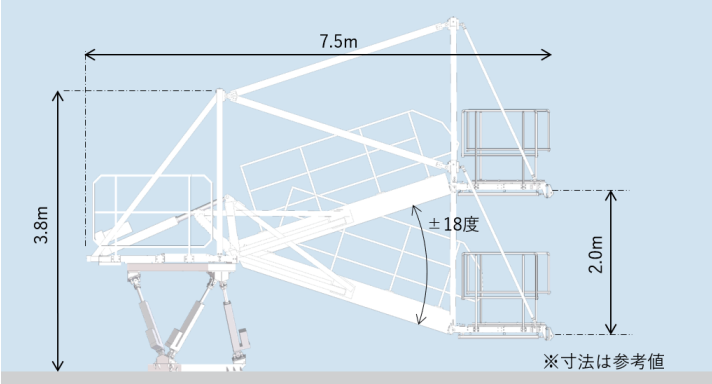

装置運用イメージ

作業船（CTV）を移乗先に押し付けた状態でアクセス

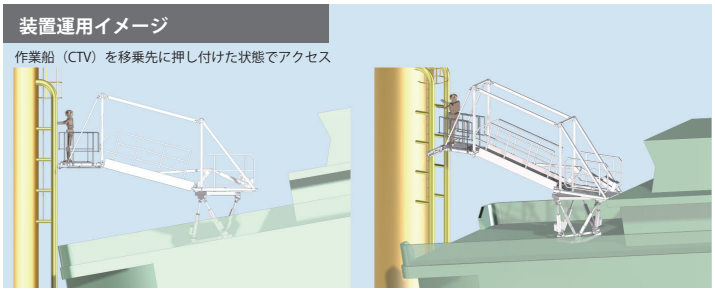

※開発中の製品のため、外観、仕様などは予告なく変更することがあります。

⚠ 注意　正しく安全にお使いいただくため、ご使用の前に必ず「取扱説明書」をよくお読みください。

JRC 日本無線株式會社

JRCウェブサイト　https://www.jrc.co.jp/

辰巳事業所　〒135-0053 東京都江東区辰巳 1-7-32
マリンシステム営業部　国内営業グループ☎(03)5534-1115 (船舶向け)

本社事務所　〒164-8570 中野区中野 4-10-1 中野セントラルパークイースト
民需事業統括部　民需営業グループ☎(03)6832-0153 (陸上向け)

函館支店　〒040-0065 函館市豊川町10-6　☎(0138) 22-5855
仙台支店　〒983-0852 仙台市宮城野区榴岡3-4-1　アゼリアヒルズ　☎(022) 781-6173
関西支店　〒530-0001 大阪市北区梅田3-4-5　毎日インテシオ　☎(06) 6344-1633
九州支店　〒812-0024 福岡市博多区綱場町4-1　福岡RDビル　☎(092) 262-2141

釧路　稚内　八戸　焼津　高知　長崎　鹿児島　釜山　上海　台北　マニラ　ハノイ
シンガポール　ジャカルタ　ロッテルダム　アテネ　エーゲルスン　ニューヨーク
ヒューストン　リオデジャネイロ

54JM　ISO9001, ISO14001 認証取得
2021 年 9 月作成

© 2021.9　0.2 BP