簡易型AIS
NTE-380

認証番号 007-AH0107　認証合格年月日 2019年5月29日

レーダーJMA-1030表示画面例：
NTE-380と接続した場合のAISターゲット表示

すべての船舶にAISを。*1
無線従事者資格不要*2、導入しやすい簡易型AIS*3

- 小型船に装備しやすい軽量・コンパクト設計
- ワンタッチでAISの送信を停止できる「サイレントモード」を標準搭載
- 簡易型AISの工事設計認証取得済

*1　義務船にクラスA AISとして搭載することはできません。
*2　無線局の開局申請は必要です 。
*3　AIS：Automatic Identification System（船舶自動識別装置）

JRC 日本無線

特長

- レーダーやプロッタに接続してAIS情報を表示
- GPS航法装置やプロッタからGPS信号を入力しての接続が可能
- Wi-Fiを標準搭載しており、他機器へAIS情報の送信が可能
- GPSアンテナ内蔵のため、VHFアンテナの接続だけで利用可能*4
- NMEA 0183、CANポート実装
- IEC 60945 Ed.4.0準拠
- 保護等級 IPX6（耐水形）/IPX7（防浸形）準拠

*4 船内で GPS を受信できる環境での取付けが必要です。

仕様

無線設備の種別	簡易型船舶自動識別装置（簡易型AIS）
型名	NTE-380
規格	工事設計認証（証明規則第2条第58号）
送受信周波数	161.500-162.025 MHz 初期チャネル:161.975 MHz、162.025 MHz DSC（受信のみ）:156.525 MHz
電波型式	G1D（F1D）、G2B（F2B）受信のみ
チャネル間隔	25 kHz
TDMA方式	キャリアセンス型
通信方式	同報通信 自動送受信
空中線電力	2 W
送信時間間隔	速度2ノット以下で航行中の場合:3分 速度2ノットを超えて航行中の場合:30秒
変調方式	GMSK
GPS受信形式	マルチチャネル（受信72チャネル）
GPS受信周波数	1575.42 MHz±1 MHz
GPS受信コード	C/Aコード、L1
電源電圧	DC12/24 V
消費電流	受信時:150 mA typ. 送信時:2.0 A max.
インターフェース	
ポート	VHFアンテナ端子（インチ仕様 M型メス）:1ポート GPSアンテナ端子（TNC型メス）:1ポート CAN端子（メス型標準）:1ポート NMEA 0183端子（12芯専用コネクタ）:1ポート 電源入力 サイレント用外部スイッチ IEC 61162-1センサー入力（4800 bps） IEC 61162-2外部機器出力（38400 bps） USB1.1
NMEA 0183入力センテンス	DTM、RMC、HDT、THS、GBS、ACK、VSD、SSD、AIQ
NMEA 0183出力センテンス	ACA、ACS、ALR、TXT、VDO、VDM、RMC、GBS、GGA、GLL
CAN入力センテンス	127250
CAN出力センテンス	129025、129026、129029、129038、129039、129040、129041、129793、129794、129795、129796、129797、129798、129801、129802、129809、129810
Wi-Fi	IEEE 802.11 b/g

システム構成

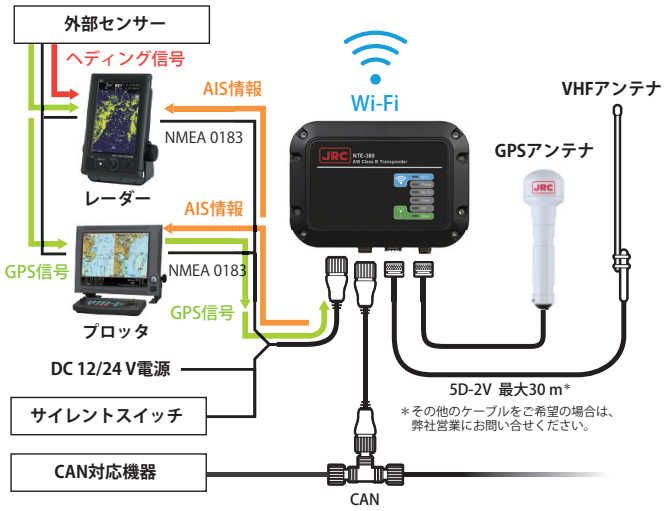

※Wi-FiはWi-Fi Allianceの登録商標です。
※外観・仕様などは、予告なく変更することがあります。

⚠注意 正しく安全にお使いいただくため、ご使用の前に必ず「取扱説明書」をよくお読みください。

環境条件

動作温度範囲	−20-+55 ℃
動作周囲湿度	93 % RH（+40 ℃）
保護等級	IPX6（耐水形）/IPX7（防浸形）

構成

標準

品名	型名	備考	数量
AISトランスポンダ	NTE-380	本体、ケーブル（電源、データ用）、マニュアル、クイックスタートガイド、CD-ROM、取付ネジ	×1

オプション

品名	型名	備考
VHFアンテナ*5	7ABJD0004	・N型メス ・VSWR:帯域内1.5以下 ・アンテナ利得:2.14 dBi
VHFアンテナ取付金具	MPBX41928A	7ABJD0004用
VHFアンテナケーブル用コネクタ	5JAKY00001	・M型オス ・アルミック電機製 ・MM10-5000
GPSアンテナ	NAY-1200	DC3.3 V対応、ケーブル込15 m
AC/DC電源装置	NBD-904	入力AC100/110/200/220 V、DC24 V 出力DC24 V、6.5 A ※IP22 非対応
	NBD-965	入力AC100/110/200/220 V、DC24 V 出力DC24 V、6.5 A ※IP22 対応

*5 その他の適合する VHF アンテナは弊社ウェブサイトから確認してください。

外形寸法図（単位:mm）

AISトランスポンダ NTE-380
質量:約280 g

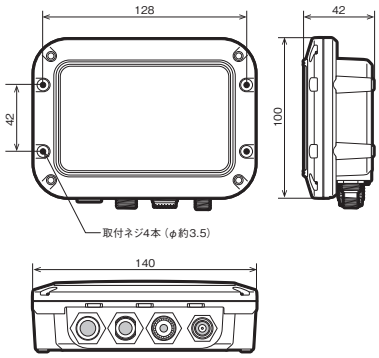

VHFアンテナ 7ABJD0004
質量:約300 g

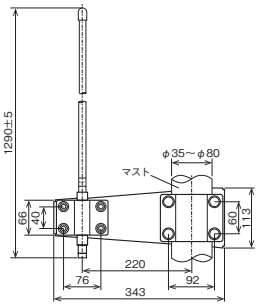

GPSアンテナ NAY-1200
質量:約220 g

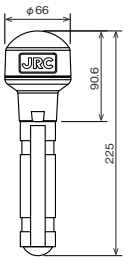

VHFアンテナ取付金具
MPBX41928A

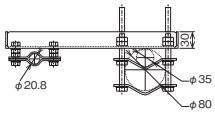

JRC 日本無線株式會社
JRCウェブサイト https://www.jrc.co.jp/
辰巳事業所 〒135-0053 東京都江東区辰巳1-7-32
マリンシステム営業部 ☎(03)5534-1115（ダイヤルイン）

函館支店 〒040-0065 函館市豊川町10-6 ☎(0138)22-5855
仙台支店 〒983-0852 仙台市宮城野区榴岡3-4-1 アゼリアヒルズ ☎(022)781-6173
関西支店 〒530-0001 大阪市北区梅田3-4-5 毎日インテシオ ☎(06)6344-1633
九州支店 〒812-0024 福岡市博多区綱場町4-1 福岡RDビル ☎(092)262-2141

釧路 稚内 八戸 焼津 高知 長崎 鹿児島 釜山 上海 台北 マニラ ハノイ
シンガポール ジャカルタ ロッテルダム アテネ エーゲルスン ニューヨーク
ヒューストン リオデジャネイロ

54JM
ISO9001, ISO14001 認証取得
2020年5月作成

© 2019.5

CAT.No.A248（No.698-4-0）D