JRC

全周型
カラースキャニングソナー
*JFS-6880*シリーズ

OMNI COLOR SCANNING SONAR

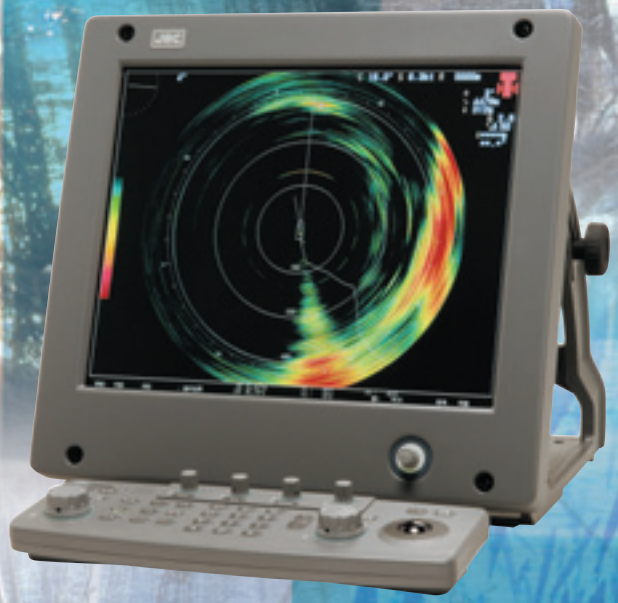

JRC 日本無線

全周型カラースキャニングソナー

JFS-6880シリーズ

簡単・高性能で漁獲高アップ!!

JFS-6880シリーズは、「使いやすい高性能」をキーワードに、鮮明な映像と簡単な操作を徹底追求した、新型全周型カラースキャニングソナーです。 先進の信号処理技術と高密度実装技術に加え、人間工学に基づいた最適化設計により高性能と優れた操作性を両立し、海外／近海旋網船、近海トロール船、カツオ船、サンマ船など、幅広い用途に対応します。

表示部 NWZ-173-DT

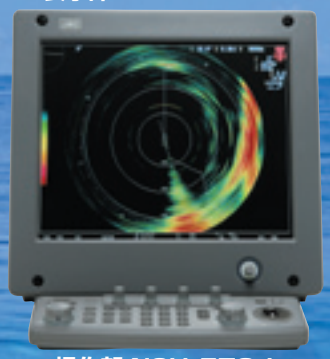

操作部 NCH-578J

処理部 NJC-26

高解像度で見やすい大画面

表示部に1280×1024画素（SXGA）の高精細19インチカラー液晶モニターを採用。最新の信号処理技術と併せて、近距離・遠距離を問わず鮮明で分解能の高いクリアな映像を提供します。

魚群密度が分かりやすい32色カラー表示

魚群映像を32色の階調で表示。魚群の芯（分布）やしまり（密度）が格段に分かりやすくなりました。

機能的なパネルレイアウトと自由に使えるユーザーキー

ボタンやダイアルの配置を機能ごとにグループ分けし、誰もが直感的に操作できるようにしました。
また、3種類のユーザーキーと多機能ダイアルを搭載。 よく使う機能やメニューなどを登録しておけば、ワンタッチで操作することができます。

操業状況に応じてすばやく適切な設定ができる魚群反応ダイアル

複雑で多岐に渡る送受信機や信号処理の設定を5種類記憶し、それらの設定組合せを一括して瞬時に切替えることができる魚群反応ダイアルを搭載。予め適切な設定を登録することにより、海域や海況の変化に素早く対応できます。

充実したラインナップの送受波器装置

送受波器装置は24kHz、28kHz（標準）の2種類の周波数をラインナップ。用途に応じて最適な送受波器装置が選べます。

柔軟な装備性と高い拡張性

表示装置は、処理部、表示部、操作部の3分割ユニット構成とし、機器の設置スペースや配置プランに応じた柔軟な装備が可能です。また、表示機が複数台増設でき、魚見台などの離れた場所から操作することもできます。

目標魚群が一目瞭然!!

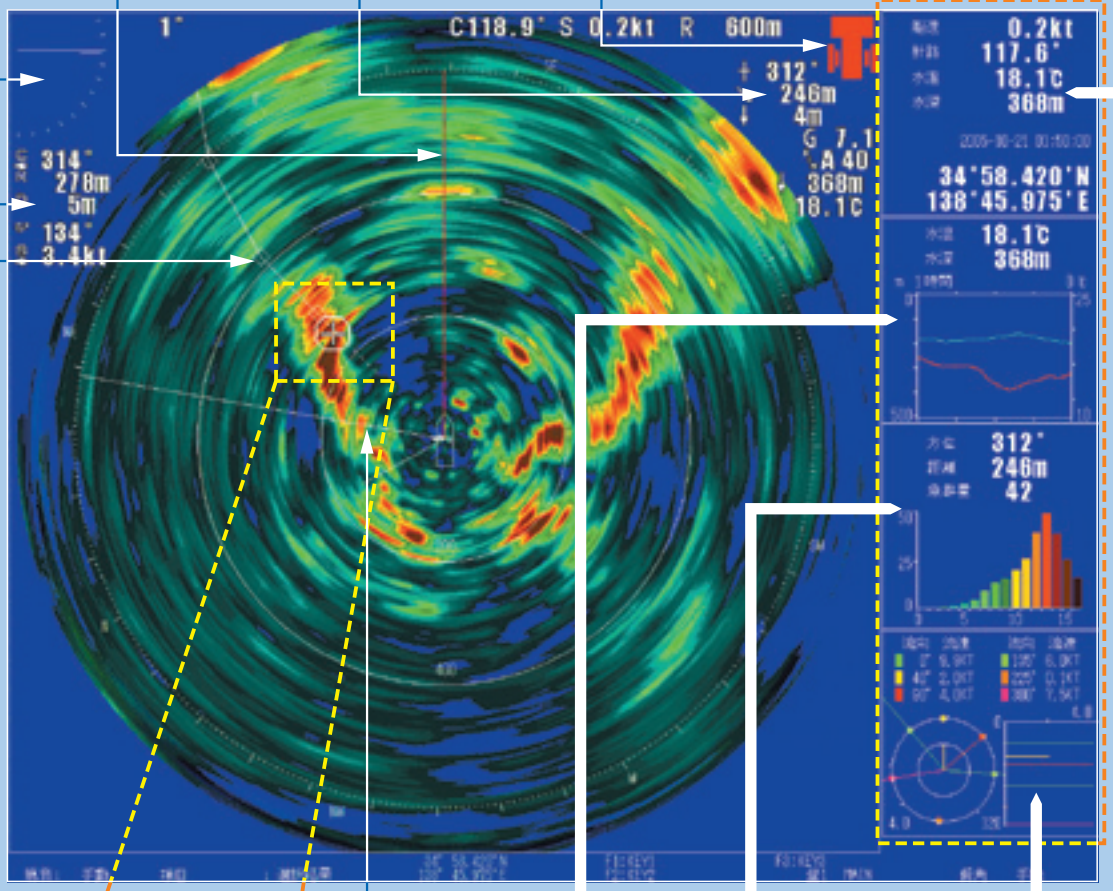

魚群量ヒストグラム
魚群量マーク枠に囲まれた魚群反応のレベル分布を表示します。
どのレベルの反応が多いかが一目で分かるので、魚群密度が定量的に把握できます。

潮流情報
潮流計からのデータをもとに最大3層までの潮流ベクトルを教示します。
※潮流計の接続が必要です。

水温・水深グラフ
過去2時間までの水温及び水深をグラフ表示します。
※水温計の接続が必要です。

自船情報
自船の位置、針路、船速及び、水温、水深などを表示します。
※GPSの接続が必要です。

多彩な表示モードを搭載

画面全体にソナー映像を表示する「全画面モード」や特定の方向を広い範囲で見ることができる「オフセンターモード」を搭載。
数値情報表示を必要最小限にとどめ、ソナー映像を最大限に表示することで、より遠くの魚群反応を的確に捉えることができます。
また、断面映像併画機能や魚探映像併画機能といった特殊な映像表示機能も充実し、より容易に魚群位置の特定や密度の判断が行えます。

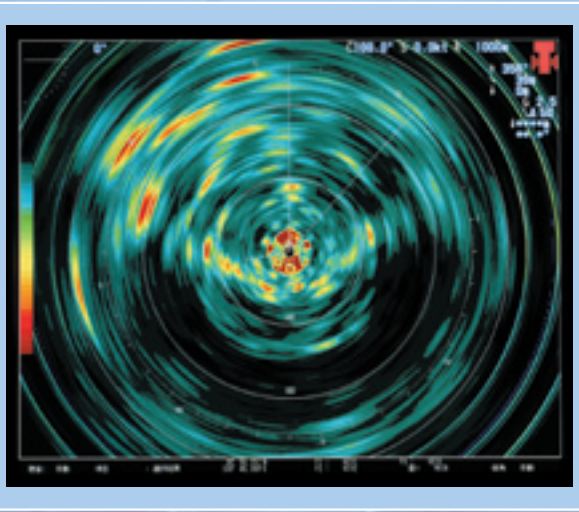

電源・照明
電源ON/OFFとパネル照明の切替に使用します。
電源ONは 電源 を1回押します。
電源OFFは 電源 と 照明 を同時に1秒以上押します。
照明 を押す毎にパネル照明の明るさが5段階に切換わります。

魚群反応ダイアル
ソナーの性能を100%引き出すには、魚種、魚場、海況などの操業条件に応じて、送受信機や信号処理機を適切に設定する必要があります。
このダイアルには、こうした操業条件に応じた設定組合せを5通り分記憶させておくことができ、ダイアルを押すと各設定が一括して切換わります。さらにダイアルを回すとTVGやクラッタ、ビーム幅などが細かく微調整できます。

マルチダイアル
メニュー表示中は各メニューの設定操作に使用します。
また、ユーザーキーと同様に任意の機能を割り当てることもできます。

音量ダイアル
聴音の音量を調節します。
また、ダイアルを押すとアラームブザー音量が5段階に切換わります。

感度ダイアル
感度を調整します。

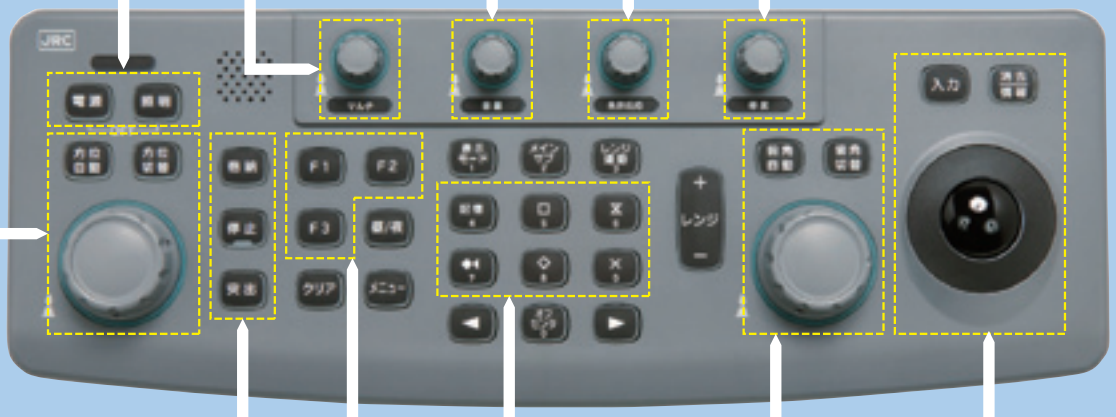

マーク入力・画面記憶
記号キーは、投網、ブイ、魚群などのマーク入力に使用します。
記憶 を押すと現在の画面が記憶できます。

ユーザーキー
F1 ～ F3 のユーザーキーは任意の機能に割り当て可能です。

送受波器操作
突出 を押すと送受波器が船底より突出し、格納 を押すと船底内部に格納されます。

方位操作
このダイアルを回すと聴音方位が変わります。

カーソル操作
カーソルの移動やメニュー設定操作に使用します。
消去/情報 を押すと情報画面を表示/消去できます。

俯角操作
このダイアルを回すと俯角が変わります。
俯角自動 を押すと自動俯角と手動俯角が交互に切換わります。

●構成

品名		JFS-6880(28kHz) 標準	JFS-6880(24kHz) 特注
表示部		NWZ-173-DT	
処理部		NJC-26	
操作部		NCH-578J	
送受信機		NTB-24(D)	NTB-24(C)
送受波器装置 ＊何れかを選択		NKF-3321(900mm) NKF-3322(1600mm)	NKF-3321(900mm) NKF-3322(1600mm)
処理部用予備品		7ZXBS0022	
送受信機用予備品		6ZXBS00155	
装備ケーブル		CFQ-5637(30M)、CFQ-5638-1～CFQ-5638-6(7M)、CFQ-5639(7M)、CFQ-5640(7M) NORMAL	
オプション	ステップダウントランス	NBL-177(三相440V→220V) NBL-175(単相220V→100V) CBC3000D 115V(単相115V→100V)	
	聴音用スピーカ	6USFD00010(4Ω 2W)	
	NSKユニット	CMJ-304E	
	操作部固定金具キット	MPXP33144	

●仕様

表示部	19インチカラーTFT LCD　1280×1024pixels(SXGA)
周波数	24kHz/28kHz　＊何れか1周波を選択
水平探知方式	360°全周電子スキャン方式
俯角制御方式	−5°～+60°電子ティルト方式　自動／手動
表示色	ソナー映像32色(ユーザ設定可能)
レンジ	150～3200m(24/28kHz)
送信パルス幅	5～36ms(24/28kHz)
表示モード	①通常　②全画面　③オフセンター　④聴音映像併画　⑤魚探映像併画
干渉除去	内蔵
クラッタ除去	内蔵
送信出力低減	内蔵
魚群アラーム	内蔵
自動追尾	内蔵
数値表示	レンジ、感度、俯角、カーソル情報、位置、船速、針路、水深、水温
聴音	手動旋回/自動旋回　1kHz、2W(外部スピーカ出力)
外部入力	①ジャイロ(シンクロ/ステップ/NMEA)　②スピードログ(パルス/NMEA)　③潮流計(JRCフォーマット) ④GPS情報(NMEA)　⑤魚探　⑥網深度計
電源	AC100V単相 50/60Hz:750VA以下(オプション含まず) AC220V単相:3kVA以下　AC220V3相:3kVA以下

●機器系統図

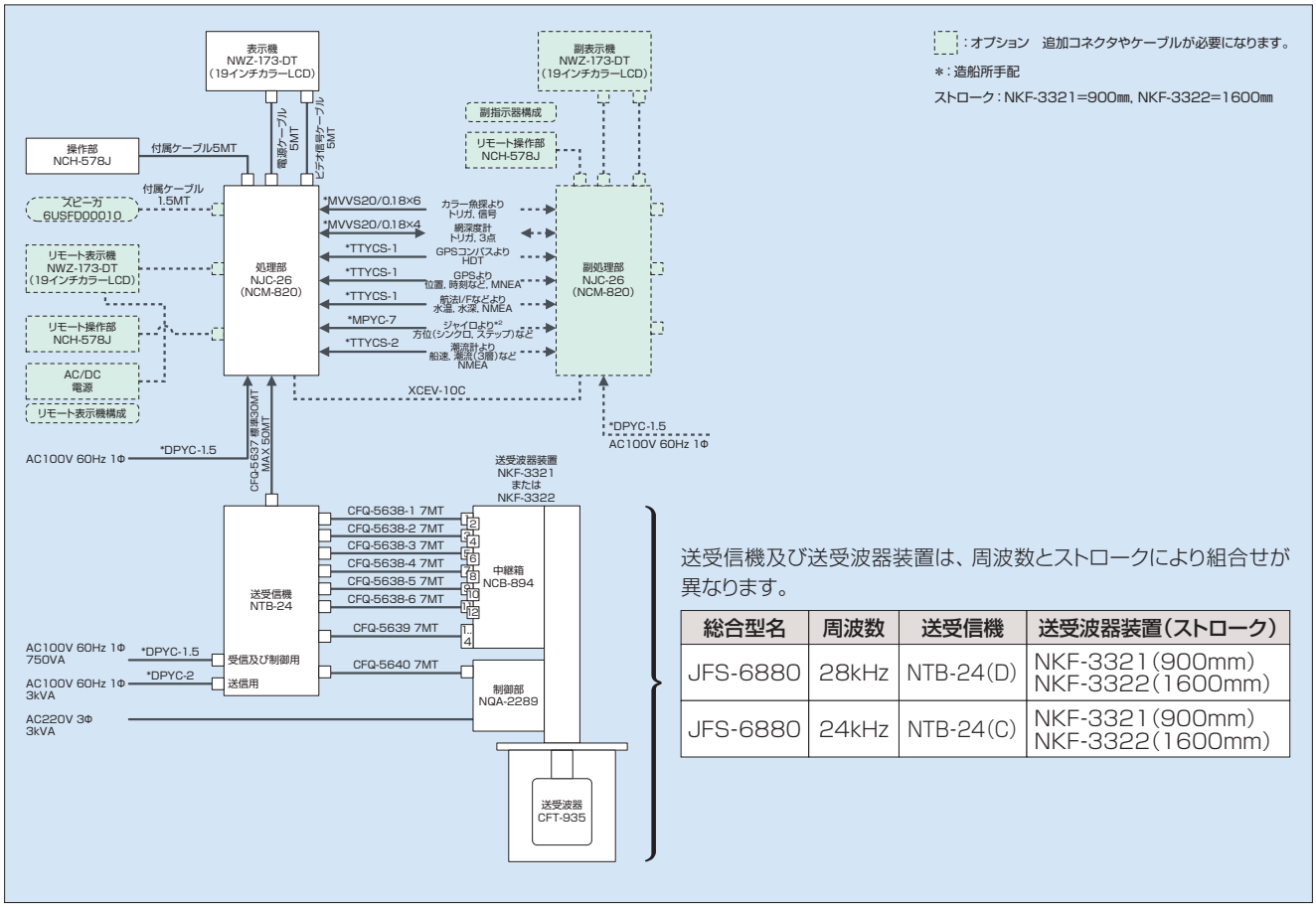

送受信機及び送受波器装置は、周波数とストロークにより組合せが異なります。

総合型名	周波数	送受信機	送受波器装置(ストローク)
JFS-6880	28kHz	NTB-24(D)	NKF-3321(900mm) NKF-3322(1600mm)
JFS-6880	24kHz	NTB-24(C)	NKF-3321(900mm) NKF-3322(1600mm)

処理部 NJC-26　約15kg

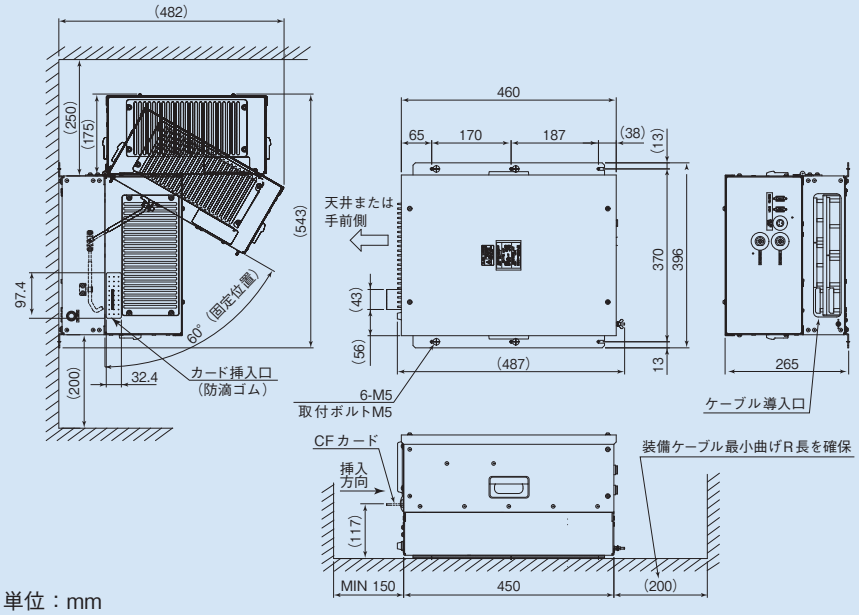

表示部 NWZ-173-DT　約13.5kg

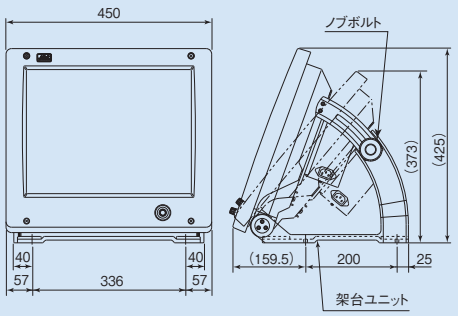

操作部 NCH-578J　約1.3kg

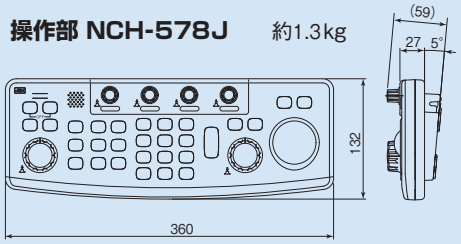

単位：mm

24/28kHz 送受波器装置

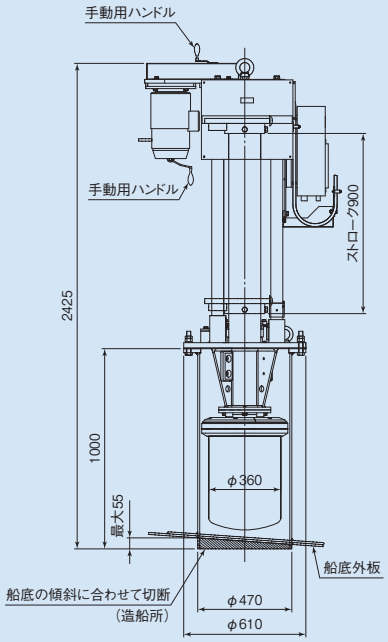

単位：mm　質量：800kg

24/28kHz 送受波器装置

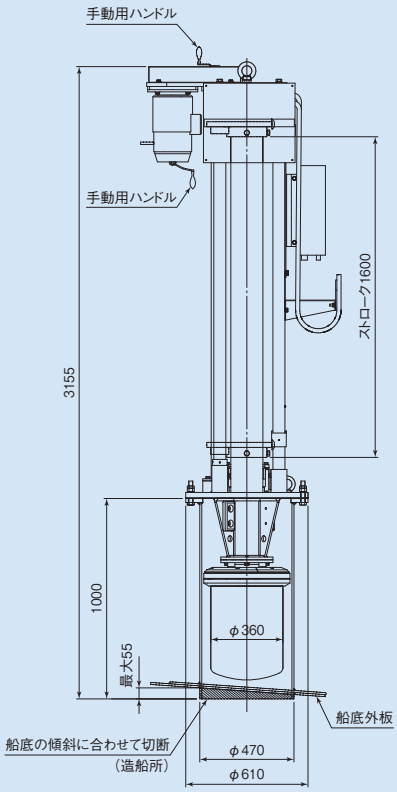

単位：mm　質量：970kg

送受信機 NTB-24

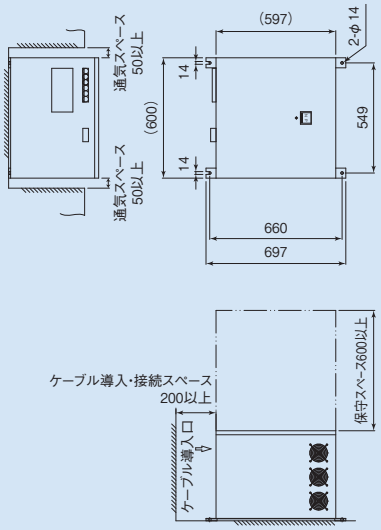

単位：mm　質量：120kg

※外観・仕様などは、予告なく変更することがあります。

⚠注意　正しく安全にお使いいただくため、ご使用の前に必ず「取扱説明書」をよくお読みください。

JRC 日本無線株式會社

JRCウェブサイト　http://www.jrc.co.jp/

本社事務所　〒167-8540 東京都杉並区荻窪4-30-16　藤澤ビル
海上機器営業部　☎(03)6832-1807(ダイヤルイン)

北海道支社	〒060-0003	札幌市中央区北3条西7-1　北海道水産ビル	☎(011)261-8339(直通)
東北支社	〒980-0803	仙台市青葉区国分町3-9-8　田山ビル	☎(022)225-6833(直通)
中部支社	〒460-0002	名古屋市中区丸の内3-21-25　清風ビル	☎(052)959-5901(業務課)
関西支社	〒530-0004	大阪市北区堂島浜1-4-28	☎(06)6344-1633(直通)
九州支社	〒812-0025	福岡市博多区店屋町1-31　博多アーバンスクエア	☎(092)262-2141(直通)
三鷹製作所	〒181-8510	東京都三鷹市下連雀5-1-1	☎(0422)45-9111(案内)

稚内　釧路　帯広　函館　青森　八戸　秋田　盛岡　福島　新潟　長野
神奈川　静岡　焼津　金沢　福井　岐阜　神戸　松江　広島　山口　高松　高知　徳島
愛媛　長崎　佐賀　大分　熊本　宮崎　鹿児島　那覇　シアトル　ニューヨーク　アムステルダム
アテネ　ハンブルグ　マニラ　シンガポール　上海　台北　ハノイ　ジャカルタ

37JM　ISO9001, ISO14001 認証取得

2011年5月作成

© 2011.5

CAT.No.G164(No.459-1-3)A